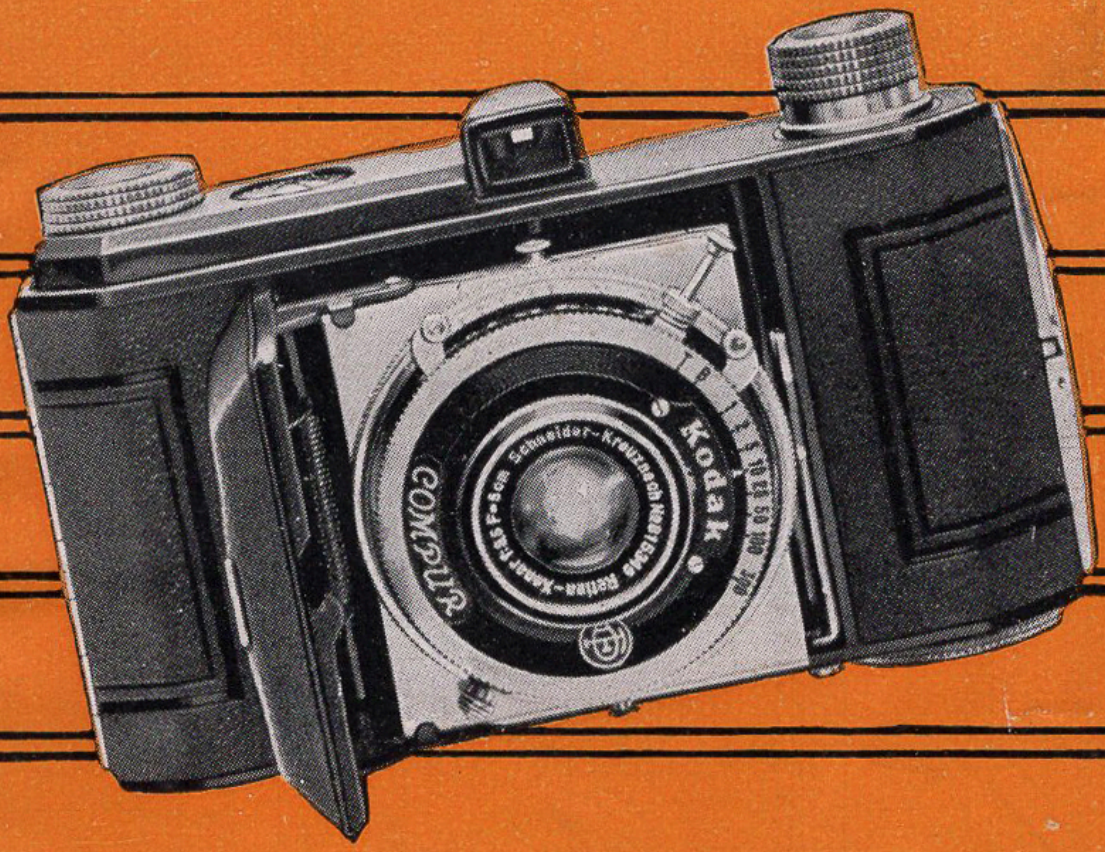

KODAK Retina

Manuel du "Kodak-Retina"

36 vues 24 × 36 mm. sur film ciné normal, tel que "Kodak" "Super-Sensitive", "Panchromatic" ou "Panatomic", fourni en cartouches se chargeant en plein jour.

Kodak-Pathé

39, Avenue Montaigne et 17, Rue François-Ier

PARIS 8e

Magasins de Détail:

28, Place Vendôme
39, Avenue Montaigne
63, Av. des Champs-Elysées
5, Avenue de l'Opéra
41, Boulevard Raspail
9, Boulevard des Italiens.

LYON: 26, Rue de la République. — NICE: 13, Av. de la Victoire. — MARSEILLE: 37, rue St-Ferréol. — CANNES: 1, rue du Maréchal Foch. — BORDEAUX: 2, Place de Tourny. ALGER: 48, rue d'Isly.

Kodak Limited
43, rue de Stassart
BRUXELLES.

Magasins de Détail:
88, rue Neuve
21, Avenue de la Toison d'Or
BRUXELLES.

Kodak S. A.
LAUSANNE.

11, Rue de la Confédération
GENEVE.

Kodak (Egypt) S. A.
20, Sharia Maghraby
LE CAIRE.

IMPRIMÉ EN ALLEMAGNE

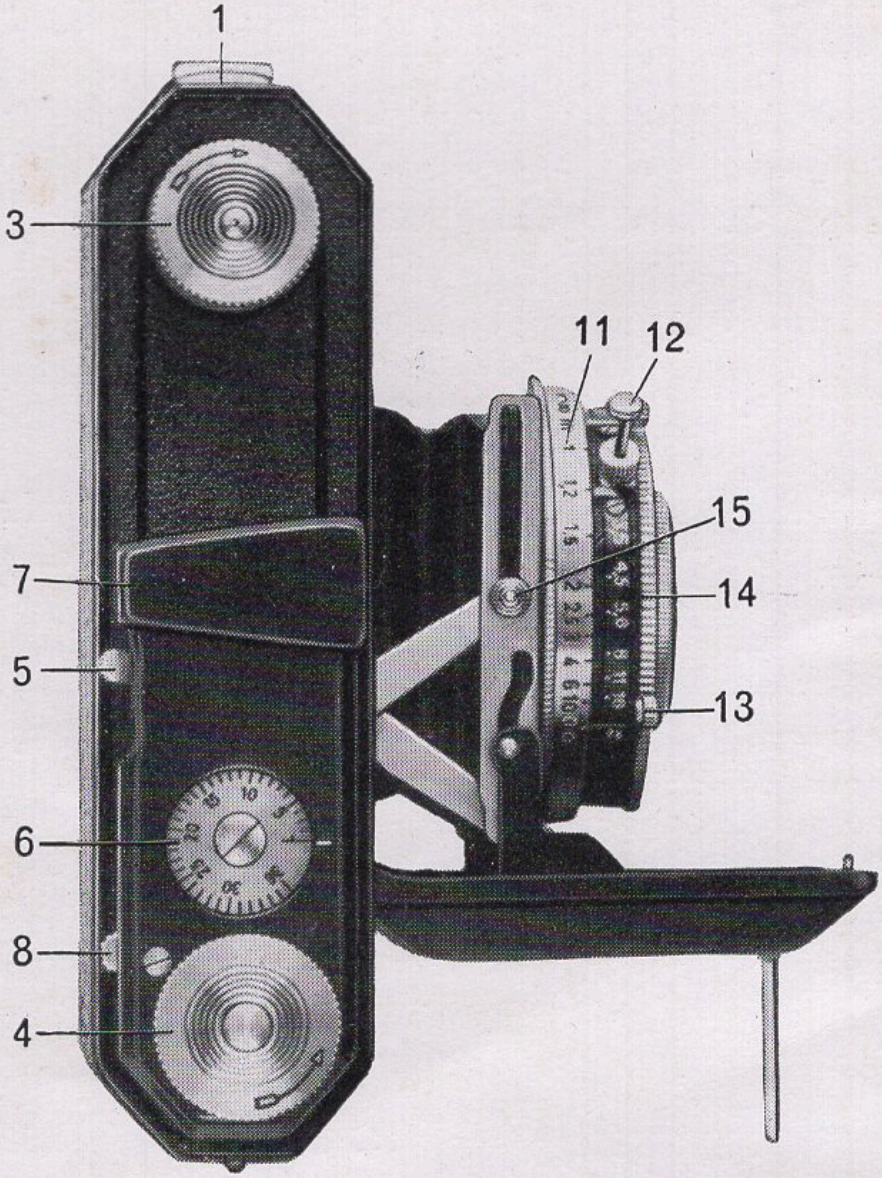

fig. 1

1. Levier de fermeture du dos.
2. Bouton commandant l'ouverture de l'abattant avant, côté objectif. (Page 10, fig. 4.)
3. Bouton pour le rebobinage du film exposé.
4. Bouton pour l'enroulement du film vierge.
5. Levier de déclenchement pour l'enroulement du film.
6. Compteur d'images.
7. Viseur optique.
8. Levier inverseur pour l'enroulement du film (marche avant et marche arrière).
9. Position R du levier inverseur (Page 18, fig. 9).
10. Bouton pour tourner l'échelle de mise au point. (Page 10, fig. 4.)
11. Echelle de mise au point.
12. Déclencheur.
13. Déclencheur.
14. Echelle des diaphragmes.
15. Bouton de fermeture de l'appareil.
16. Cartouche universelle "Kodak" (Page 6, fig. 3).
17. Bobine d'enroulement (Page 6, fig. 3).
18. Tableau de profondeur de champ (Page 10, fig. 4).
19. Bouton de réglage des diaphragmes (Page 10, fig. 4).
20. Levier d'armement de l'obturateur (Page 10, fig. 4).

Chargement de l'appareil.

Soulever le levier de fermeture 1 (fig. 1), ouvrir le dos de l'appareil.

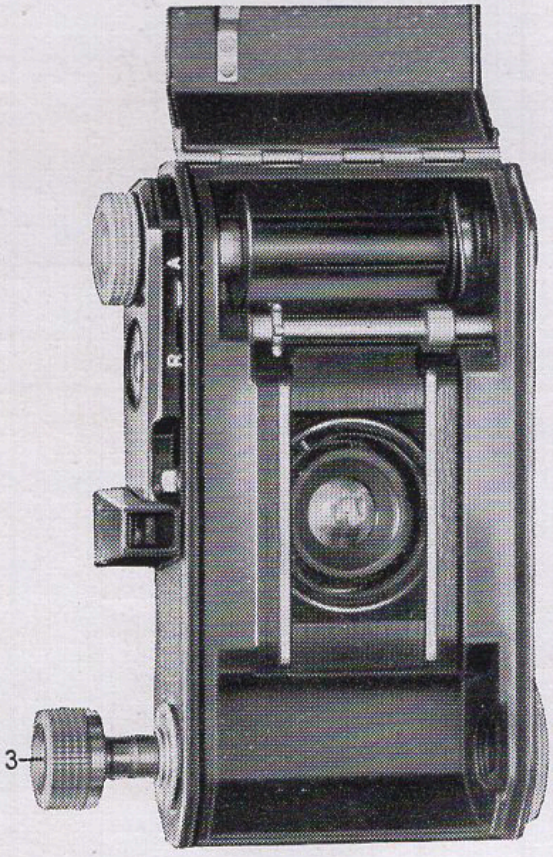

fig. 2

On dégage ainsi le logement des bobines. Afin de pouvoir introduire la cartouche 16 (fig. 3) dans le logement

vide, sortir le bouton de rebobinage 3, jusqu'à la position de butée. Intro-

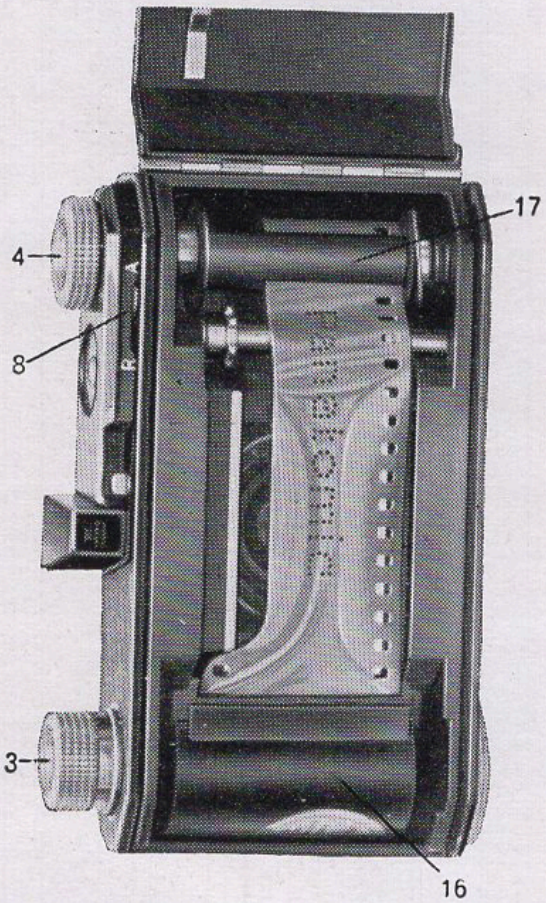

fig. 3

duire alors la cartouche 16, de façon que l'axe qui fait saillie se trouve en face du bouton 3. Repousser ensuite

ce bouton, d'une pression légère, afin qu'il reprenne sa position primitive.

Glisser l'extrémité entaillée du film dans une des fentes de la bobine vide 17 (fig. 3) et tourner le bouton d'enroulement 4 (fig. 1) dans la direction de la flèche, tout en maintenant l'appareil ouvert, jusqu'à l'obtention d'une légère tension. Fermer l'abattant arrière.

Après avoir correctement fermé l'appareil, tourner le bouton d'enroulement 4, dans la direction de la flèche, jusqu'à ce que ce bouton se bloque automatiquement. Le chargement de l'appareil est ainsi achevé.

Etant donné que le commencement du film est voilé par le chargement en plein jour, il est nécessaire d'enrouler le film de la longueur d'une image, de façon que la première exposition se fasse sur une portion vierge.

L'appareil étant prêt pour la prise de vues, ne pas oublier de placer le compteur d'images 6 (fig. 1) sur le numéro 1, à l'aide du bouton moleté 5. Pour escamoter l'image impressionnée, tourner le bouton d'enroulement 4, après l'avoir débloqué en actionnant le levier 5; le compteur d'images est amené automatiquement sur le chiffre suivant.

On doit escamoter chaque image immédiatement après la prise de vue, de façon à tenir l'appareil toujours prêt à l'emploi.

Ouverture de l'appareil pour la prise de vues.

Appuyer sur le bouton 2 (fig. 4); l'abattant avant se dégage automatiquement. L'abaisser à fond jusqu'à ce que l'on entende le bruit d'enclenchement des tendeurs.

La mise au point se fait en tournant l'échelle 2 (fig. 1). Cette échelle

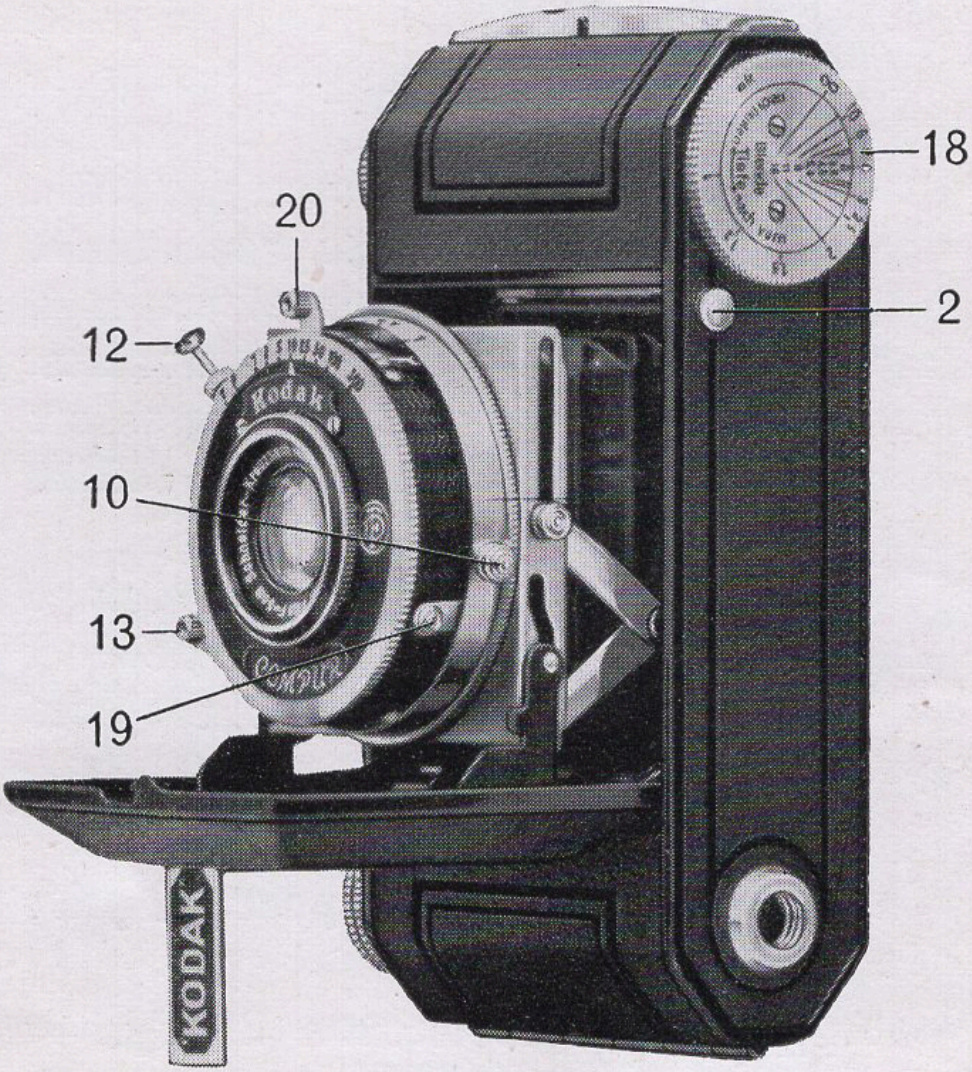

fig. 4

comporte une double graduation, allant de l'infini à 1 m., l'une en noir pour les vues en hauteur, l'autre en rouge

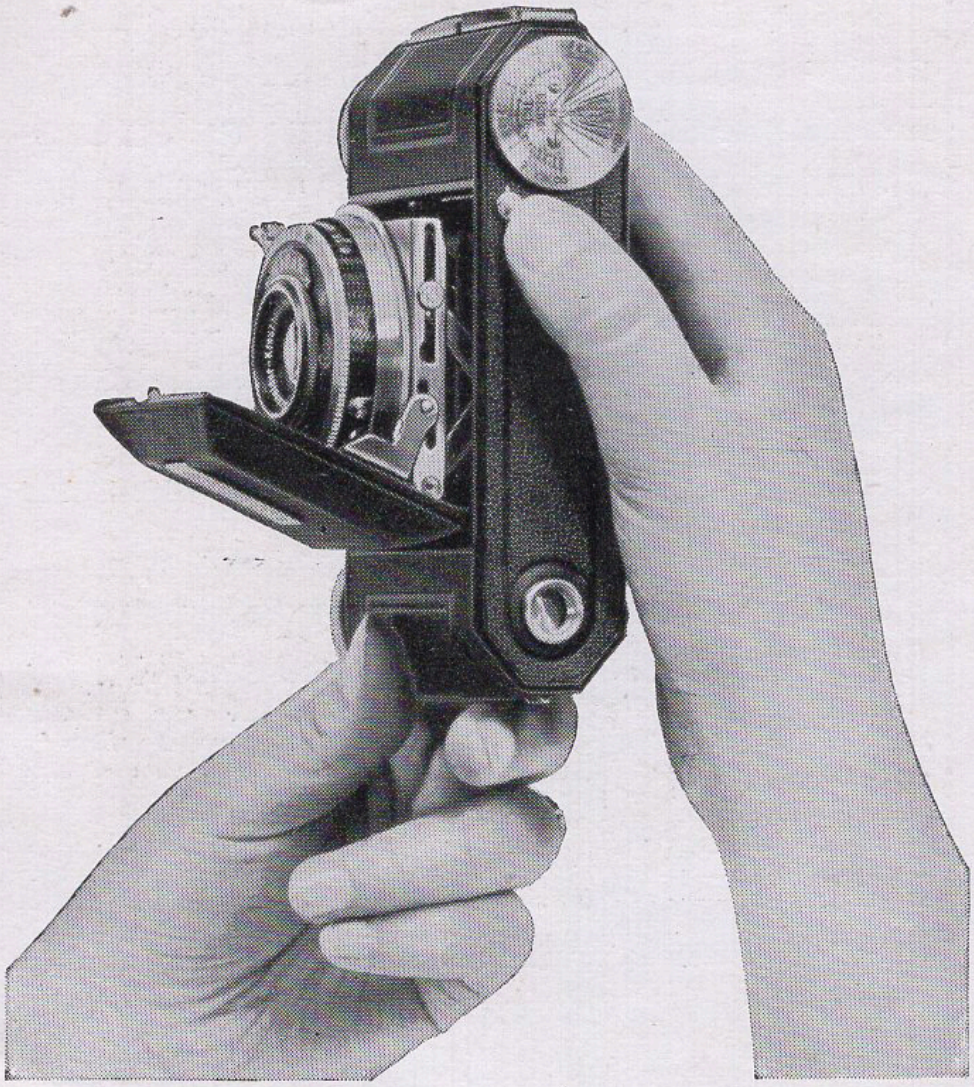

fig. 5

pour les vues en largeur. Il suffit de faire coïncider un repère avec la graduation voulue de l'échelle.

L'obturateur Compur-Rapid comporte deux échelles de diaphragme, lisibles aussi bien en hauteur qu'en largeur. Le réglage du diaphragme se fait à l'aide du bouton 19 (fig. 4).

La grande ouverture est marquée 3,5, la plus petite 16. En diaphragmant, on augmente la profondeur de champ, c'est-à-dire la netteté du fond dans les vues rapprochées.

L'obturateur Compur-Rapid permet de donner des temps de pose de 1, $^1/_2$, $^1/_5$, $^1/_{10}$, $^1/_{25}$, $^1/_{50}$, $^1/_{100}$, $^1/_{250}$ et $^1/_{500}$ de seconde, des poses courtes (B) et des poses longues (T). Le réglage de l'obturateur se fait en tournant la bague claire, située autour de l'obturateur, et en amenant en concordance la vitesse choisie et l'index placé au-dessus du mot "KODAK".

Pour toutes les vitesses qui s'étendent de 1 à $^1/_{500}$ de seconde, on doit armer l'obturateur en poussant le levier 20 (fig. 4) vers la droite.

Pour les fonctionnements en positions B et T, **on ne doit pas armer l'obturateur.** Le levier 20 est d'ailleurs immobilisé dans ces 2 cas. Pour déclencher l'obturateur, appuyer sur le bouton 12 ou sur le bouton 13 (fig. 4). Pour les durées comprises entre 1 et $^1/_{100}$, on peut choisir des positions intermédiaires; par exemple, on peut poser $^1/_{75}$ de seconde en plaçant l'index entre 50 et 100. Par contre, entre $^1/_{10}$ et $^1/_{25}$ et au delà de $^1/_{100}$, les vitesses intermédiaires ne sont pas possibles.

Le viseur.

Le viseur optique 7 (fig. 2) que l'on placera aussi près que possible de l'œil, délimite exactement le champ embrassé par l'appareil. Ce viseur donne une image réduite, identique à celle qui sera enregistrée par l'appareil.

Il est essentiel que l'appareil soit tenu en position parfaitement hori-

fig. 6

zontale. On arrive à ce résultat en cherchant à maintenir en parallélisme

les lignes verticales du sujet avec les côtés verticaux du viseur. Lors-

fig. 7

qu'on désire photographier des sujets très élevés, il faut éviter d'incliner

l'appareil, car on obtiendrait ainsi des photos déformées.

La fig. 6 montre comment on doit tenir l'appareil et déclencher l'obturateur pour les vues en largeur.

La figure 7 montre la prise d'images en hauteur.

Fermeture de l'appareil.

Pour fermer l'appareil, appuyer simultanément et légèrement sur les boutons 15 placés de chaque côté de l'obturateur et rabattre l'abattant avant (fig. 8) .

Avant la fermeture, ramener l'échelle de mise au point sur la division "infini" avec l'index de la main gauche.

Rebobinage du film exposé.

Après avoir pris les 36 photos, le film doit être rebobiné dans la cartouche pour chargement en plein jour.

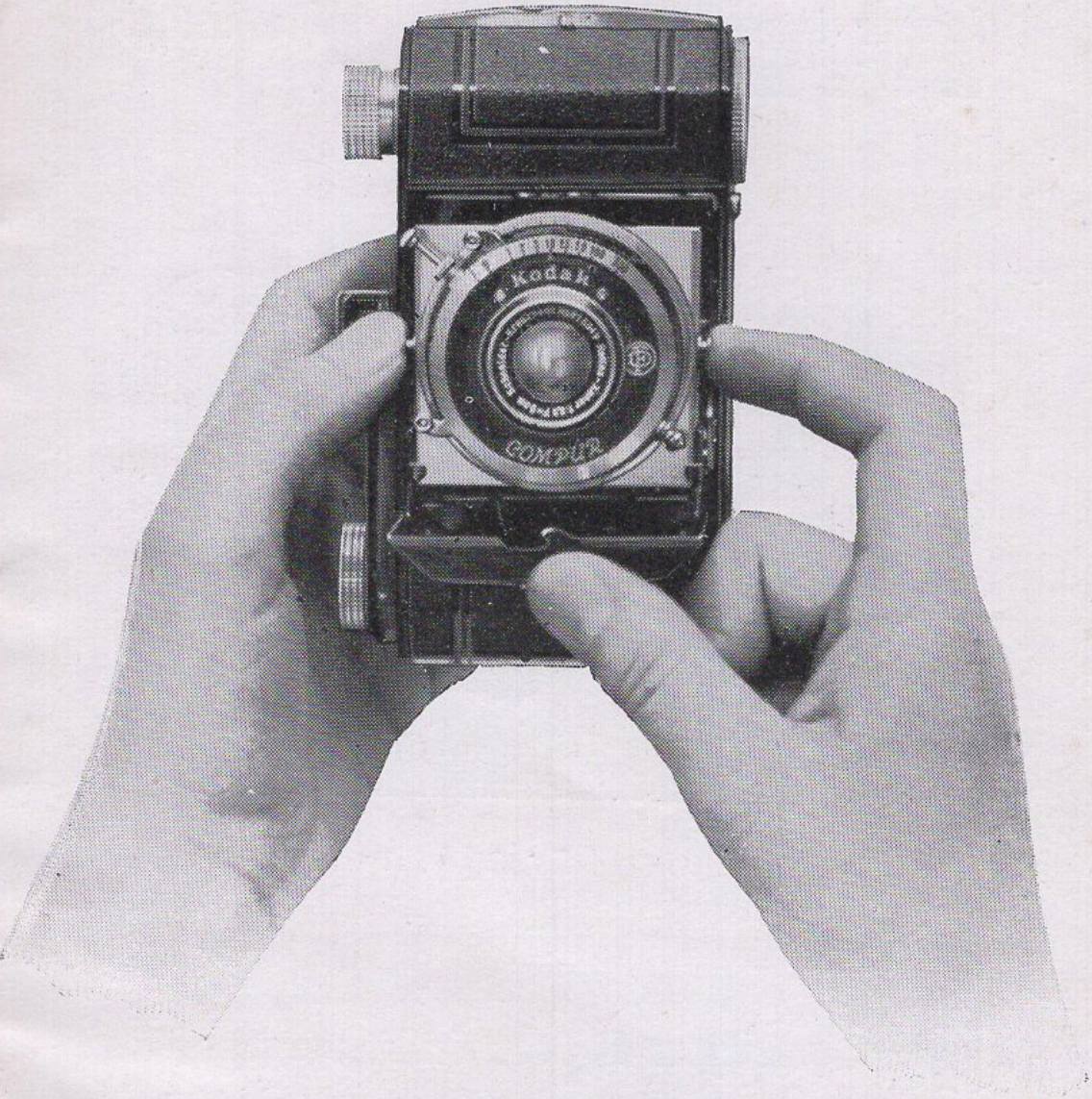

fig. 8

Avant de procéder à cette opération, il est nécessaire de pousser le levier inverseur 8 (fig. 1) de la lettre A à la lettre R (rebobinage).

fig. 9

La position R est indiquée par la figure 9. Cette manœuvre dégage le bouton d'enroulement 4 de l'axe de la bobine et l'on peut alors rebobiner

le film dans la cartouche pour chargement en plein jour en tournant dans le sens de la flèche, le bouton de rebobinage 3. Le rebobinage n'est terminé qu'au moment où l'extrémité entaillée du film se trouve rentrée dans la cartouche. On se rend compte de ceci par l'absence de résistance, lors de l'enroulement.

Déchargement de l'appareil.

Après avoir soulevé le levier 1, ouvrir le dos de l'appareil. Dégager le bouton de rebobinage 3, comme il a été expliqué au paragraphe 1 de cette notice et retirer la cartouche.

Il est recommandé de procéder au chargement et au déchargement de l'appareil à l'abri d'une lumière trop violente et, de plus, de replacer les cartouches impressionnées, après les avoir enlevées de l'appareil, dans leur emballage d'origine.

Tableau de profondeur de champ (Zone de netteté).

En réglant convenablement le diaphragme et en s'appuyant sur les données du tableau de profondeur de champ 18, fig. 4, on évite toutes les erreurs provenant de l'inexacte appréciation de la distance du sujet.

C'est pourquoi nous recommandons très vivement l'emploi de ce tableau, dont nous allons démontrer l'utilité par deux exemples:

Exemple No. 1. — On désire photographier un sujet qui semble situé à 2,50 m. environ. Pour connaître la profondeur de champ avec les divers diaphragmes, tourner la bague extérieure, de façon que l'index coïncide avec la division 2,50 m.

On lit que:

La zone de netteté s'étend de 2,30 à 2,80 m. avec le diaphragme f : 3,5;

La zone de netteté s'étend de 2,20 à 3,00 m. avec le diaphragme f : 4,5;

La zone de netteté s'étend de 2,10 à 3,20 m. avec le diaphragme f : 5,6;

La zone de netteté s'étend de 1,90 à 3,80 m. avec le diaphragme f : 8;

La zone de netteté s'étend de 1,80 à 4,50 m. avec le diaphragme f : 11.

Exemple No. 2. — Afin de déterminer la distance de mise au point optimum et le diaphragme minimum, dans le cas d'un paysage s'étendant depuis 3 m. (premier plan) jusqu'à l'infini, on opérera comme suit:

On tourne la bague extérieure et l'on cherche à placer le signe "infini" (∞) sur la branche gauche, en même temps que la division 3, sur la branche droite de l'une des accolades correspondant à un diaphragme. On s'aperçoit alors que la concordance est obtenue par le diaphragme f : 11, avec lequel, en mettant au point sur 6 m.,

on obtient une netteté allant de 3 m. jusqu'à l'infini.

Si l'on place le signe "infini" (∞) sur la branche gauche de l'accolade du diaphragme f : 16, on constate qu'avec ce diaphragme et la mise au point sur 4 m., on obtient une netteté allant de 2 m. jusqu'à l'infini.

Quelques recommandations utiles pour la prise de vues.

Avant de commencer à prendre des photographies avec l'appareil, on doit se familiariser avec le maniement de l'obturateur, avec le réglage de la mise au point, ainsi qu'avec le maintient de l'appareil. Nous rappelons que l'appareil doit être tenu aussi fermement que possible et bien horizontalement, si l'on veut obtenir des photos nettes et des images d'aplomb.

Il est important de maintenir la lentille antérieure dans un parfait état

de propreté. Lorsqu'un appareil est transporté, pendant l'hiver, du dehors dans une pièce chaude, un dépôt de buée se forme toujours sur l'objectif. Dans un cas semblade on attendra que l'appareil se réchauffe et que la buée se dissipe d'elle-même.

Ecrans pour "Kodak Retina".

Les films "Kodak" "Panatomic" et "SS.Panchro" reproduisent fidèlement en noir et blanc les contrastes des couleurs de la nature. Cependant, on obtient une meilleure reproduction en employant un écran que l'on visse sur la monture de l'objectif du "Kodak Retina". Celui-ci peut être fermé, même avec l'écran en place.

Il existe trois modèles d'écran:

L'écran jaune N° 1 qui doit être employé pour la photographie à la lumière du jour, lorsqu'il est plus important d'écourter le temps de pose que d'obtenir une correction totale de la couleur (correctif bleu). Le temps de pose doit être prolongé d'environ 1,5 fois.(1)

Cet écran ne peut pas servir pour les prises de vues avec éclairage artificiel.

---

(1) Lorsqu'on emploie les films "Kodak" "Panatomic" et "SS. Panchro".

L'écran jaune N° 2 donne une plus forte correction de couleur (correctif bleu) que l'écran N° 1; comme ce dernier, il ne doit être employé que pour la photographie à la lumière du jour. Le facteur de prolongation du temps de pose est d'environ 2(1).

Le filtre vert N° 3 donne une reproduction totale des contrastes (correctif bleu et rouge) lors de la photographie à la lumière du jour aussi bien qu'à la lumière artificielle. Le facteur de prolongation du temps d'exposition est de 3(1) pour la photographie à la lumière du jour et de 2 (1) pour la photographie avec éclairage artificiel.

Lentille à portrait pour "Kodak Retina".

Normalement, on peut utiliser le "Kodak Retina" pour prendre tous les sujets placés à 1 m. au minimum de l'appareil. Si l'on veut prendre des

(1) Lorsqu'on emploie les films "Kodak" "Panatomic" et "SS. Panchro".

vues encore plus rapprochées, par exemple pour photographier des sujets de petites dimensions, on utilisera une lentille à portrait.

La lentille à portrait No. 1 permet d'opérer à une distance de 50 cm.

La lentille à portrait No. 2 permet d'opérer à une distance de 40 cm.

On obtient alors une image respectivement 2 fois ou 2,7 fois plus grande que lorsqu'on photographie à 1 m. de distance, sans lentille à portrait.

Ces lentilles, comme les écrans, se vissent sur la monture de l'objectif. L'appareil peut également être fermé avec une lentille à portrait vissée sur l'objectif.

On peut enfin monter un des écrans pour "Kodak Retina" sur une lentille à portrait vissée en place, mais dans ce cas, on ne peut fermer l'appareil sans avoir au préalable retiré l'écran.

Les écrans et lentilles à portraits pour "Kodak Retina" sont en vente dans toutes les bonnes maisons d'appareils photographiques.

11362 franz.